Produktdatenblatt

Lenkrolle mit Totalfeststeller QDT 200 CIB

Extra Schwerlastrollen Serie QD - Rad Q

-30 °C - +80 °C

+ + + Leicht lenkend	+ + + Verschleißarm	+ + + Stoßfest
+ Bodenschonend	+ + + Witterungsbeständig	

Rad

Vollrad : Lackiertes Gusseisenrad mit Lauffläche ballig überdreht

Gehäuse

Gepresste Stahlschweißkonstruktion,
mit Axialkugellager und Schrägrollenlager,
staubgeschützt,
sehr starker Zentralbolzen,
Schmiernippel,
Radachse mit selbstsichernder Mutter Ausführung: verzinkt

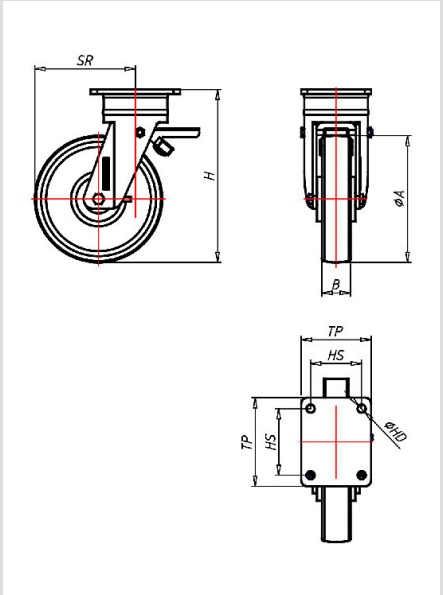

Lenkrolle mit Totalfeststeller	Rad-∅ A x Breite B mm: 200x45
Tragkraft kg:	1200
Tragkraft	getestet nach EN 12530 und EN 12527
Bauhöhe H mm:	250
Plattengröße TP mm:	150x110
Lochabstand HS mm:	105x80/121x59
Loch-Ø HD mm:	12,5
Störkreisradius SR mm:	160
Radlagerung:	Rollenlager

Vorteile

- leichter Lauf auf glatten Böden
- sehr hohe Tragkraft
- sehr abriebfest
- mit Gleit- oder Kugellager für hohe Temperaturen

Anwendungen

- Gestelle
- Maschinenwagen
- Ausschusswagen
- Schwere Transportwagen

©Copyright 2024 Rollenbau GmbH, www.rollenbau.at 20.05.2024